ИМПУЛЬСНЫЙ ТИРАТРОН	ТГИ1-50/6

По техническим условиям ОД0.334.046 ТУ

Основное назначение — работа в качестве коммутирующего прибора в радиотехнических устройствах подвижной аппаратуры и в генераторах импульсов специальных радиотехнических устройств.

ОБЩИЕ ДАННЫЕ

Катод — оксидный косвенного накала.
Наполнение — водородное.
Оформление — металлокерамическое.
Масса наибольшая — 150 г.

СХЕМА СОЕДИНЕНИЯ ЭЛЕКТРОДОВ С ВЫВОДАМИ

А — анод
К — катод, подогреватели катода и генератора водорода
3 — подогреватель генератора водорода

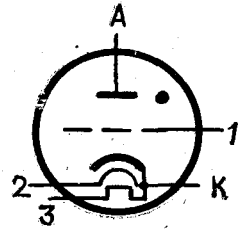

2 — подогреватель катода
1 — сетка

ЭЛЕКТРИЧЕСКИЕ ДАННЫЕ

Ток накала катода	3,5—4,8 А
Ток накала генератора водорода	1,5—2,2 А
Суммарный ток накала катода и генератора водорода	не более 6,6 А
Разброс фронта импульса тока анода от импульса к импульсу	не более 0,005 мкс
Время готовности	не более 3 мин
Время запаздывания тока анода по отношению к напряжению сетки	0,02—0,4 мкс
Время установления запаздывания тока анода	не более 2 мин
Минимальная наработка	1000 ч
Критерии:	
ток накала катода	3,5—4,8 А
ток накала генератора водорода	1,5—2,2 А
время готовности	не более 3 мин

Время запаздывания тока анода по отношению к напряжению сетки	0,02—0,4 мкс

ПРЕДЕЛЬНО ДОПУСТИМЫЕ ЭКСПЛУАТАЦИОННЫЕ ДАННЫЕ

Напряжение накала катода:	
наибольшее	6,6 В
наименьшее	6 В
Напряжение генератора водорода:	
наибольшее	6,6 В
наименьшее	6 В
Прямое напряжение анода	
наибольшее	6 кВ
наименьшее	1 кВ
Напряжение анода, обратное за счет рассогласования волнового сопротивления формирующей линии с сопротивлением нагрузки:	
наибольшее	1,5 кВ
наименьшее	0,5 кВ
Напряжение смещения:	
наибольшее	150 В
наименьшее	20 В
Наименьшее напряжение сетки в импульсе	200 В
Наибольший ток анода в импульсе	50 А
Наибольший средний ток анода	120 мА
Наименьший ток сетки в импульсе	250 мА
Длительность импульса тока анода:	
наибольшая	4 мкс
наименьшая	0,2 мкс
Наименьшая длительность импульса напряжения сетки	3 мкс
Наименьшая крутизна фронта импульса напряжения сетки	1000 В/мкс
Наибольшая частота повторения импульсов	1100 имп/с
Наименьшее время разогрева	3 мин
Наибольшая крутизна фронта импульса тока анода	250 А/мкс

УСТОЙЧИВОСТЬ ПРОТИВ ВНЕШНИХ ВОЗДЕЙСТВИЙ

Температура окружающей среды:	
наибольшая	плюс 100° С
наименьшая	минус 60° С
Относительная влажность при температуре 40° С	98%
Давление окружающей среды:	
наибольшее	3 кгс/см^2
наименьшее без электрической нагрузки	10^{-6} мм рт. ст.
наименьшее с электрической нагрузкой	400 мм рт. ст.
Смена температур	от минус 60 до плюс 125° С
Вибропрочность и виброустойчивость:	
диапазон частот	1—3000 Гц
ускорение	20 g
Линейные нагрузки	500 g
Ударные нагрузки:	
многократные:	
ускорение	150 g
длительность ударов	1—3 мс
одиночные:	
ускорение	500 g
длительность ударов	1—2 мс
Срок сохраняемости	12 лет

ТГИ1-50/6	ИМПУЛЬСНЫЙ ТИРАТРОН

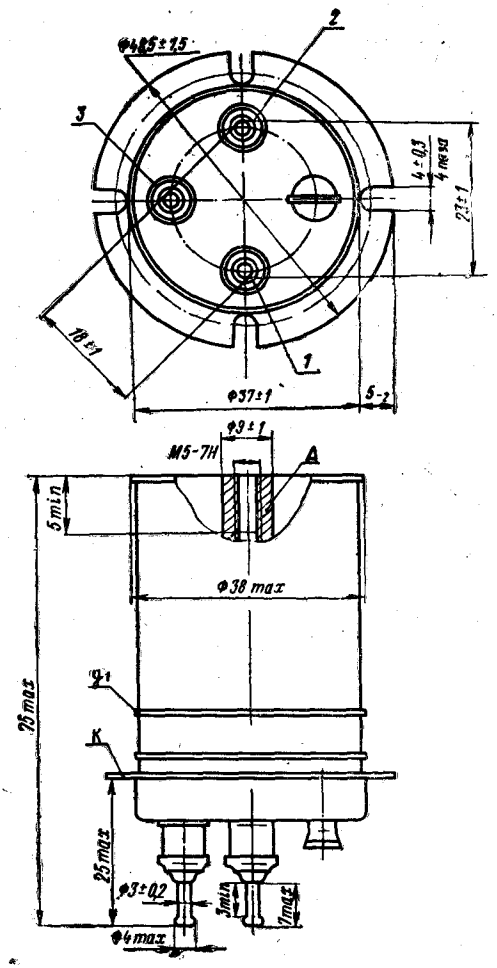

Примечание. При эксплуатации расстояние между кольцом 6 и любыми токопроводящими элементами аппаратуры должно быть не менее 6 мм.