# СОЕДИНИТЕЛИ ТИПОВ РРН33

Соединители РРН33 предназначены для работы в электрических цепях постоянного, переменного (частотой до 3 МГц) токов при напряжении до 280 В (амплитудное значение).

Соединители состоят из блочных (приборных) вилок и розеток без патрубка или с прямым патрубком, кабельных вилок и розеток с прямым или угловым патрубком.

Сочленение соединителей - резьбовое. Поляризация корпусов одношпоночная.

Условный размер корпусов, схемы расположения контактов, их диаметр и количество приведены в таблице 1. Покрытие контактов - золото.

Соединители изготавливаются для внутреннего монтажа в климатическом исполнении УХЛ в соответсвии с техническими условиями ГЕ0.364.226 ТУ.

Соединителям присвоены условные обозначения, которые состоят из следующих классификационных признаков:

| РРН33 | -4(10) | -1(2,10) | Ш(Г) | 1(2,7,9) |
|---|---|---|---|---|
| Тип соединителя | | | | |
| Количество контактов | | | | |
| Обозначения сочетания контактов - условное число | | | | |
| Часть соединителя: Ш-вилка, Г-розетка | | | | |
| Конструктивное исполнение: | | | | |
| 1-приборная часть без патрубка; | | | | |
| 2-приборная часть с прямым патрубком с неэкранированной гайкой; | | | | |
| 7-кабельная часть с прямым патрубком и с неэкранированной гайкой; | | | | |
| 9-кабельная часть с угловым патрубком и с неэкранированной гайкой | | | | |

Обозначение соединителей при заказе и в конструкторской документации другой продукции состоит из слова "Вилка" ("Розетка"), условного обозначения типоконструкции, обозначения ТУ.

Примеры обозначения: Вилка РРН33-4-1Ш1 ГЕ0.364.226 ТУ
Розетка РРН33-10-2Г7 ГЕ0.364.226 ТУ.

## Технические характеристики

| Диаметр контактов, мм | 1,0 | 1,5 | 2,0 | 3,0 |
|---|---|---|---|---|
| Сопротивление контактов не более, мОм | 5,0 | 2,5 | 1,6 | 0,8 |

| | |
|---|---|
| Сопротивление изоляции в нормальных климатических условиях, не менее, МОм | 1000 |
| Максимальное рабочее напряжение, В, не более | 280 |
| Максимальная токовая нагрузка | см. табл. 1 |
| Количество сочленений - расчленений | 100 |
| Минимальная наработка, часов | 200 |
| Срок сохраняемости, лет | 15 |

## Условия эксплуатации

***Механические факторы:***

*Синусоидальная вибрация:*

| | |
|---|---|
| Диапазон частот, Гц | 1 - 600 |
| Ускорение, м/с$^2$(g) | 98,1 (10) |

*Механический удар:*

Одиночного действия:

| | |
|---|---|
| Ускорение, м/с$^2$(g) | 1500 (150) |

Многократного действия:

| | |
|---|---|
| Ускорение, м/с$^2$(g) | 120 (12) |

***Климатические факторы:***

| | |
|---|---|
| Повышенная рабочая температура среды, °С | 200 |
| Пониженная рабочая температура среды, °С | минус 60 |
| Атмосферное пониженное давление, Па (мм рт. ст.) | 4 ·10 (3) |

E-Mail: sales@zavod-elecon.ru
Web-Site: http://www.zavod-elecon.ru
Тел./факс: (843) 519-57-34; 519-58-01
8 800 700 00 70 (многоканальный)
420094, Татарстан, Казань, ул. Короленко, 58
ОАО "Завод Элекон"
ЭЛЕКОН ELECON

E-Mail: sales@zavod-elecon.ru
Web-Site: http://www.zavod-elecon.ru
Тел./факс: (843) 519-57-34; 519-58-01
8 800 700 00 70 (многоканальный)
420094, Татарстан, Казань, ул. Короленко, 58
ОАО "Завод Элекон"
ЭЛЕКОН ELECON

**Минимальная наработка в зависимости от температуры соединителя**

| Минимальная наработка, ч | Температура соединителя, °С |
|---|---|
| 200 | 230 |
| 1000 | 200 |
| 3000 | 164 |
| 5000 | 153 |
| 7500 | 145 |
| 10000 | 140 |
| 15000 | 132 |
| 20000 | 127 |
| 25000 | 123 |
| 30000 | 120 |
| 40000 | 115 |
| 50000 | 111 |
| 80000 | 104 |
| 100000 | 100 |
| 130000 | 96 |

**Температура перегрева контактов в зависимости от токовой нагрузки**

| Токовая нагрузка на соединитель, в % от допустимой по ТУ | Температура перегрева контактов, °С |
|---|---|
| 90 | 27 |
| 80 | 24 |
| 70 | 21 |
| 50 | 15 |
| 40 | 12 |
| 30 | 10 |

Таблица 1

| Схема расположения контактов | Условное обозначение контактов | Диаметр контактов, мм | Количество контактов, шт. | Рабочий ток на каждый контакт, А, не более |
|---|---|---|---|---|
| 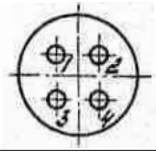 | | 1,0 | 4 | 3 |
| 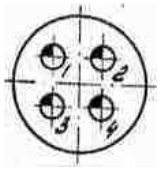 | | 1,5 | 4 | 8 |
| 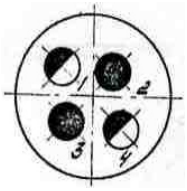 | | 2,0 | 2 | 10 |
| | | 3,0 | 2 | 10 |
| 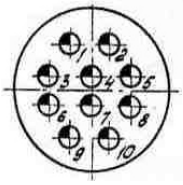 | | 1,5 | 10 | 8 |

## Вилка приборная без патрубка

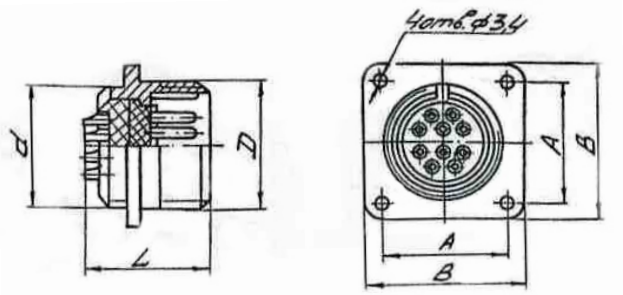


Таблица 2

| Условное обозначение типоконструкции | Размеры, мм | | | | |
|---|---|---|---|---|---|
| | D | d | A | B | Lmax |
| РРН33-4-1Ш1 | М16х1 | М14х1-лев | 17 | 24 | 25 |
| РРН33-4-2Ш1 | М20х1 | М18х1-лев | 20 | 27 | |
| РРН33-4-10Ш1 | М24х1 | М22х1-лев | 23 | 30 | 27 |
| РРН33-10-2Ш1 | М27х1,5 | М24х1-лев | 26 | 33 | 25 |

## Вилка приборная неэкранированная, с прямым патрубком

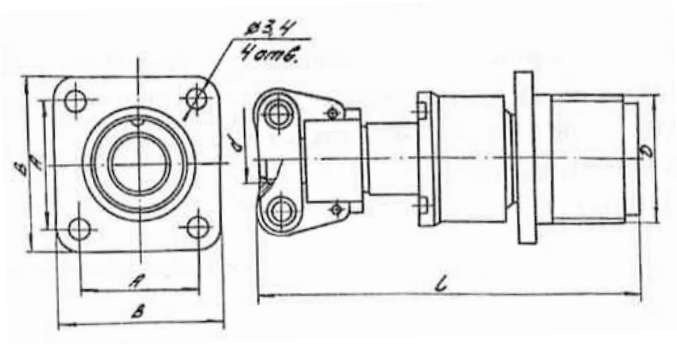


Таблица 3

| Условное обозначение типоконструкции | Размеры, мм | | | | |
|---|---|---|---|---|---|
| | D | d | A | B | Lmax |
| РРН33-4-1Ш2 | М16х1 | 6,5 | 17 | 24 | 53,5 |
| РРН33-4-2Ш2 | М20х1 | 10,5 | 20 | 27 | |
| РРН33-4-10Ш2 | М24х1 | 14,5 | 23 | 30 | 55,5 |
| РРН33-10-2Ш2 | М27х1,5 | 6,6 | 26 | 33 | 62,5 |

## Розетка кабельная неэкранированная с угловым патрубком

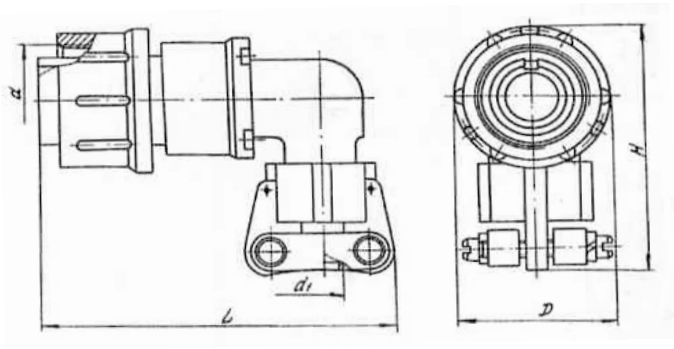


Таблица 4

| Условное обозначение типоконструкции | Размеры, мм | | | | |
|---|---|---|---|---|---|
| | D | d | $d_1$ | H | Lmax |
| РРН33-4-1Г9 | 22 | М16х1 | 6,5 | 37 | 51,1 |
| РРН33-4-2Г9 | 25 | М20х1 | 10,5 | 41 | 58 |
| РРН33-4-10Г9 | 29 | М24х1 | 14,5 | 47,5 | 62 |
| РРН33-10-2Г9 | 32 | М27х1,5 | 16,6 | 50,1 | 64 |

E-Mail: sales@zavod-elecon.ru
Web-Site: http://www.zavod-elecon.ru
Тел./факс: (843) 519-57-34; 519-58-01
8 800 700 00 70 (многоканальный)
420094, Татарстан, Казань, ул. Короленко, 58
ОАО "Завод Элекон"
ЭЛЕКОН ELECON

E-Mail: sales@zavod-elecon.ru
Web-Site: http://www.zavod-elecon.ru
Тел./факс: (843) 519-57-34; 519-58-01
8 800 700 00 70 (многоканальный)
420094, Татарстан, Казань, ул. Короленко, 58
ОАО "Завод Элекон"

## Розетка кабельная с прямым патрубком, неэранированная

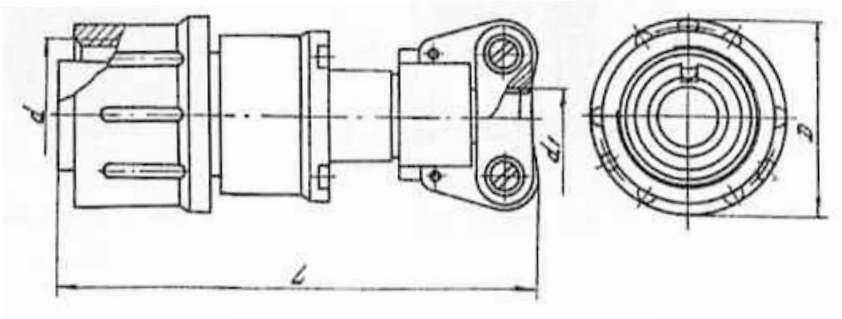


Таблица 5

| Условное обозначение типоконструкции | мм | | | |
|---|---|---|---|---|
| | D | d | d1 | L |
| РРН33-4-1Г7 | 22 | М16х1 | 6,5 | 53,5max |
| РРН33-4-2Г7 | 25 | М20х1 | 10,5 | |
| РРН33-4-10Г7 | 29 | М24х1 | 14,5 | 55,5max |
| РРН33-10-2Г7 | 32 | М27х1,5 | 16,6 | 62,5max |

## Розетка (вилка) кабельная с угловым патрубком и неэкранированной гайкой

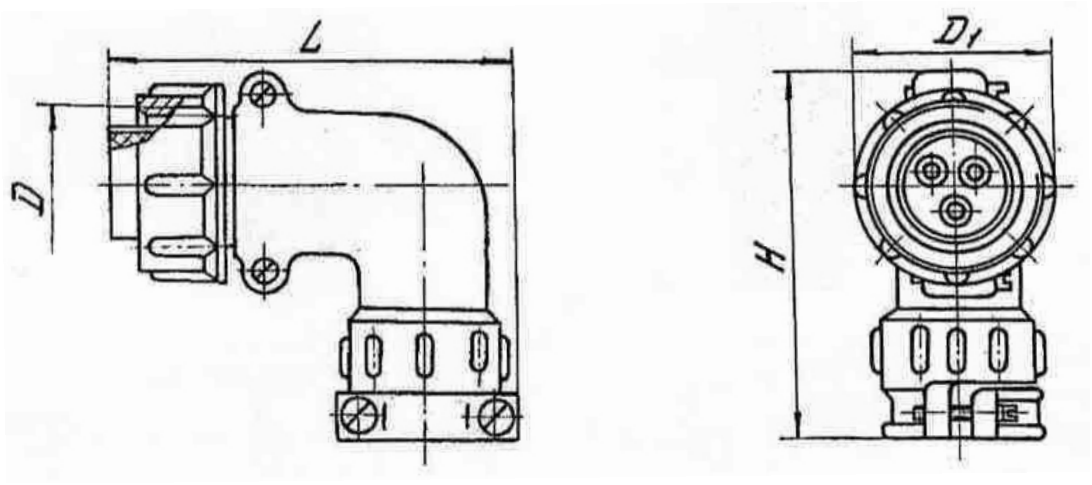


Таблица 6

| Условное обозначение типоконструкции | мм | | | |
|---|---|---|---|---|
| | D | D1 | Hmax | Lmax |
| РРН32-1-18Г9В | М16х1,5 | 21,5 | 55 | 53 |
| РРН32-2-2Г9В | М20х1,5 | 25,5 | 53 | 59 |
| РРН32-2-18Г9В | М24х1,5 | 29,5 | 69 | 67 |
| РРН32-3-18Г9В | | | | |
| РРН32-4-18Г9В | | | | |
| РРН32-5-2Г9В | | | | |
| РРН32-7-18Г9В | М33х1,5 | 38,5 | 82 | 75 |
| РРН32-26-2Г9В | М52х1,5 | 59,5 | 102 | 93 |
| РРН32М-26-2Ш9В | | | | |
| РРН32-23-29Г9В | М60х1,5 | 67,5 | 109 | 100 |
| РРН32-31-28Г9В | | | | |
| РРН32-35-23Г9В | | | | |
| РРН32-47-21Г9В | М64х1,5 | 72,5 | 110 | 107 |
| РРН32М-47-21Ш9В | | | | |