КУН048

УСИЛИТЕЛЬ ЗВУКОВОЙ ЧАСТОТЫ

Микросхема **КУН048** предназначена для применения в качестве усилителя звуковой частоты (ЗЧ) в бытовой радиоэлектронной аппаратуре.

ЭЛЕКТРИЧЕСКИЕ ХАРАКТЕРИСТИКИ

Параметр	Режимы измерений	Мин.	Тип.	Макс.	Ед. изм.
Напряжение питания		4	6	9	В
Ток потребления			10		мА
Выходная мощность	Rн=4 Ом Кни=10%		0.8		Вт
Коэффициент гармоник	f=1кГц Рвых=0.4Вт Ку=46дБ		0.6		%
Полоса воспроизводимых частот по уровню -3дБ	Ку=26дБ	20			кГц
Входное сопротивление		10			кОм
Коэффициент усиления	f=1кГц	26		46	дБ

ПРЕДЕЛЬНО ДОПУСТИМЫЕ ЗНАЧЕНИЯ

Напряжение питания	Uп	от 3.5 до 12В
Выходная мощность (Uп=9В, К=10%) при Т=25°С Т=70°С	Рвых	1.2Вт 0.5Вт
Рабочий температурный диапазон	Траб	от -10 до +70°С
Температура хранения и транспортировки	Тхр	от -25 до +150°С

ФУНКЦИОНАЛЬНАЯ СХЕМА

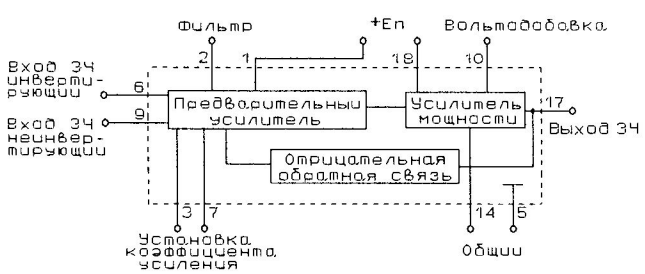

РЕКОМЕНДУЕМАЯ СХЕМА ПОДКЛЮЧЕНИЯ

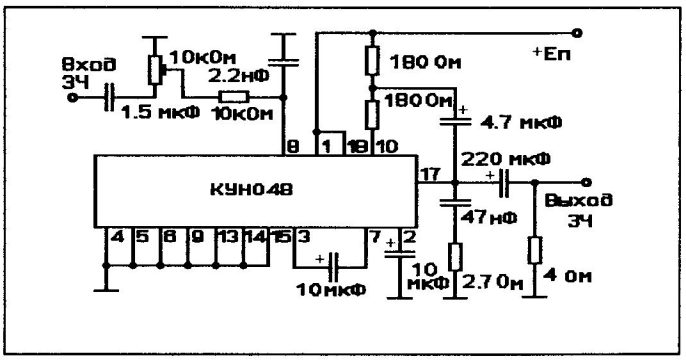

18-выводной пластмассовый DIP корпус

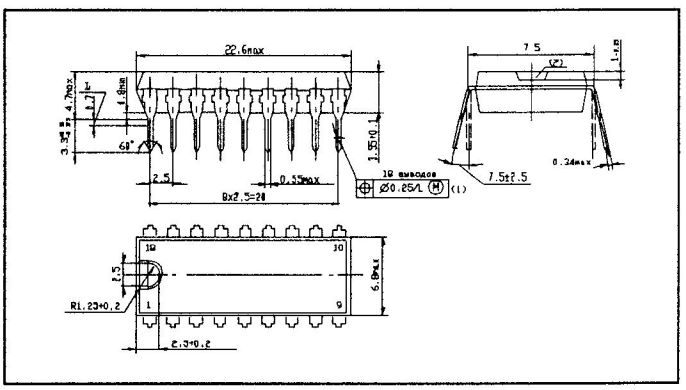

⊕ Позиционный допуск
Ⓜ Зависимый допуск
L Зона установочной плоскости
1 Смещение оси вывода в зоне не более ±0.125 мм от номинального положения. Предельное изменение расстояния между осями двух соседних выводов не более ±0.25мм
2 Ключ

ТАБЛИЦА ФУНКЦИОНАЛЬНОГО НАЗНАЧЕНИЯ ВЫВОДОВ

Номер вывода	Функциональное назначение
1, 18	Напряжение питания
2	Фильтр
3, 7	Установка коэффициента усиления
4-6, 13-15	Общий
8	Вход ЗЧ инвертирующий
9	Вход ЗЧ неинвертирующий
10	Вольтодобавка
11, 12, 16	Свободные
17	Выход ЗЧ