ГЕНЕРАТОРНЫЙ ТРИОД ВИБРОПРОЧНЫЙ | 1504

В новых разработках не применять

По техническим условиям СБ3.323.006 ТУ, согласованным с генеральным заказчиком

Основное назначение — работа в дециметровом и верхней части сантиметрового диапазона волн.

ОБЩИЕ ДАННЫЕ

Катод — оксидный косвенного накала.
Оформление — стеклянное с дисковыми впаями.
Вес наибольший . . . . . 40 *г*

СХЕМА СОЕДИНЕНИЯ ЭЛЕКТРОДОВ С ВЫВОДАМИ

1 — внутреннее соединение с корпусом
2 — подогреватель
3 — катод
4 — отсутствует
5 — катод
6 — отсутствует

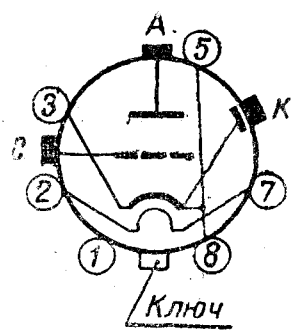

7 — подогреватель
8 — катод
A — верхний вывод — анод
C — дисковый выход — сетка
K — катод — вывод высокой частоты — корпус

ЭЛЕКТРИЧЕСКИЕ ДАННЫЕ

Напряжение накала (~ или =)	6,3 *в*
Ток накала	775±75 *ма*
Напряжение анода (=)	250 *в*
Сопротивление в цепи катода для автоматического смещения	200 *ом*
Ток анода	16,5±3,5 *ма*
Выходная мощность ○	не менее 35 *мвт*
Крутизна характеристики	$48^{+0,7}_{-0,6}$ *ма/в*
Коэффициент усиления	42^{+13}_{-12}

1504 ГЕНЕРАТОРНЫЙ ТРИОД ВИБРОПРОЧНЫЙ

Запирающее напряжение сетки первой (отрицательное) △	17±7 *в*
Сопротивление изоляции:	
катод — корпус	не менее 25 *Мом*
сетка — корпус	не менее 25 *Мом*
сетка — анод	не менее 25 *Мом*
подогреватель — корпус	не менее 25 *Мом*
Уход частоты □	не более 2 *Мгц*
Напряжение виброшумов *	не более 150 *мв* (эфф.)
Время стабильной работы	не менее 50 *ч*
Критерий стабильной работы:	
изменение выходной мощности	не более 20%

○ В режиме самовозбуждения, при токе анода не более 25 *ма*, сопротивлении в цепи сетки 10 *ком* и частоте колебаний 3370 *Мгц*.
△ При токе анода 10 *мка*.
□ При изменении напряжения накала с 6 до 6,6 *в*.
* На сопротивлении в цепи анода 10 *ком*, при вибрации с частотой 50 *гц* и ускорением 10 *g*.

МЕЖДУЭЛЕКТРОДНЫЕ ЕМКОСТИ

Входная	2,35±0,45 *пф*
Выходная	не более 0,05 *пф*
Проходная	$1{,}32^{+0{,}16}_{-0{,}17}$ *пф*
Катод — корпус	62^{+38}_{-37} *пф*

ПРЕДЕЛЬНО ДОПУСТИМЫЕ ЭКСПЛУАТАЦИОННЫЕ ДАННЫЕ

Напряжение накала (~ или =):	
наибольшее	6,6 *в*
наименьшее	6 *в*
Наибольшее напряжение анода (=)	300 *в*
Наибольшая мощность, рассеиваемая анодом	6,5 *вт*
Наибольший ток катода	25 *ма*
Наибольшее напряжение между катодом и подогревателем (=)	100 *в*
Наибольшая температура анодного вывода	150° С
Время разогрева катода	60 *сек*

УСТОЙЧИВОСТЬ ПРОТИВ ВНЕШНИХ ВОЗДЕЙСТВИЙ

Температура окружающей среды:	
наибольшая	плюс 90° С
наименьшая	минус 60° С

Относительная влажность при температуре 40° С	95—98%
Наименьшее давление окружающей среды	5 *мм* рт. ст.
Линейные нагрузки	25 *g*
Виброустойчивость	10 *g*

Гарантийный срок хранения:	
в складских условиях	8,5 лет
в том числе в полевых условиях . . .	1 год

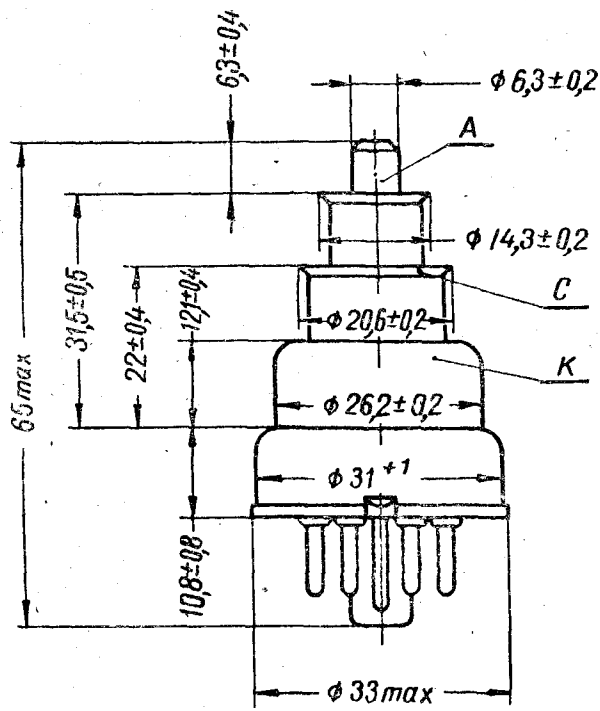

Расположение штырьков РШ5-1 по ГОСТ 7842—64.

УСРЕДНЕННЫЕ АНОДНЫЕ ХАРАКТЕРИСТИКИ

—·—·— наибольшая допустимая мощность, рассеиваемая анодом

Напряжение накала 6,3 *в*

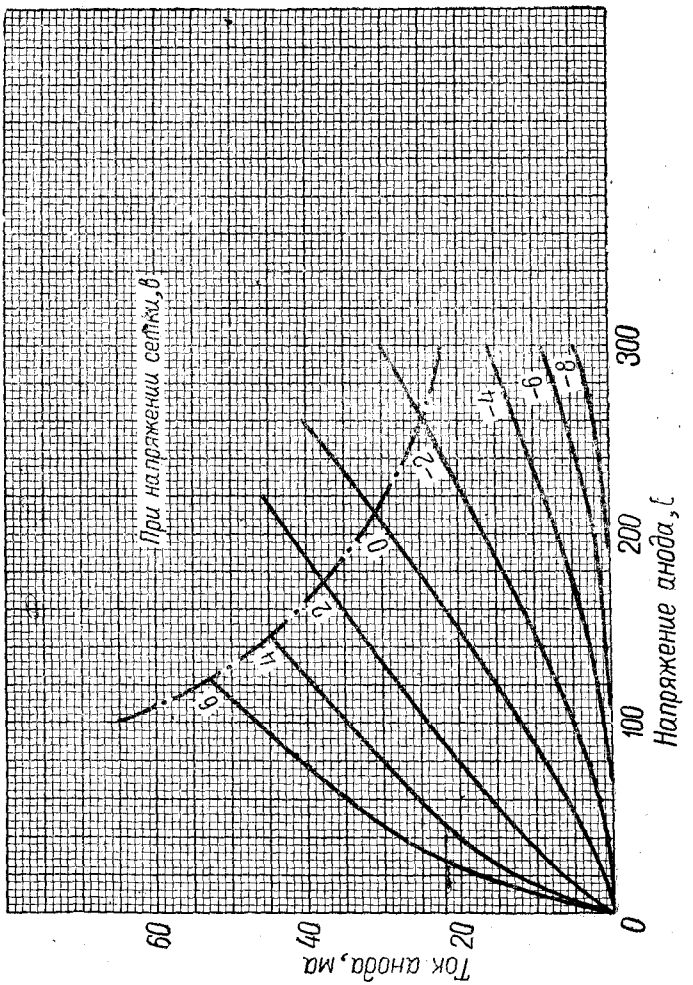

УСРЕДНЕННЫЕ АНОДНО-СЕТОЧНЫЕ ХАРАКТЕРИСТИКИ

Напряжение накала 6,3 *в*