ЭТИКЕТКА

Микросборка 04УИ003 «Усилитель импульсных сигналов»

Основное назначение: преобразование импульсов в модеме ИКМ для сигнальной РЭА.

Схема расположения выводов

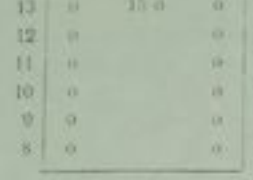

Таблица назначения выводов

Конт.	Цепь	Конт.	Цепь
1	Вх. Т1	9	Выход
2	Корпус	10	
3	Uпп3	11	Uпп1
4	Вывод [illegible]	12	
5	Вывод [illegible]	13	Uпп2
6		14	Корпус
7		15	Корпус
8			

Основные электрические параметры при поставке

Наименование параметра	Норма не менее	Норма не более	Примечание
Ток потребления, Iпот, мА			
по цепи Uпп1	—	4	1
по цепи Uпп1	—	4	2
по цепи Uпп2	—	8	1
по цепи Uпп3	—	8	1 или 2
Выходное напряжение:			
«Лог. 0», U'вых, В		-10 2	1,3 2,3
«Лог. 1», U'вых, В	10 29	— —	1,3 2,3

Примечания: 1. При Uпп1 = 12,6±1,26 В, Uпп2 = —12,6±1,26 В, Uпп3 = 5±0,5 В, Rн = 270 Ом, t = 25±10°С.
2. При Uпп1 = 27±2,7 В, Uпп3 = 5±0,5 В, Rн = 680 Ом, t = 25±10°С, [illegible] соединен с выводом 14.
3. При Uвх = 4,5 В, Тз = 0,5 мкс, Fc = 2—10 кГц, Тф(01) = Тф(10) ≤ 40 нс.

Содержание драгоценных металлов в одной микросборке:

Золото – 0,02914 г
Серебро – 0,0172 г
Платина – 0,0014 г
Палладий – 0,00319 г
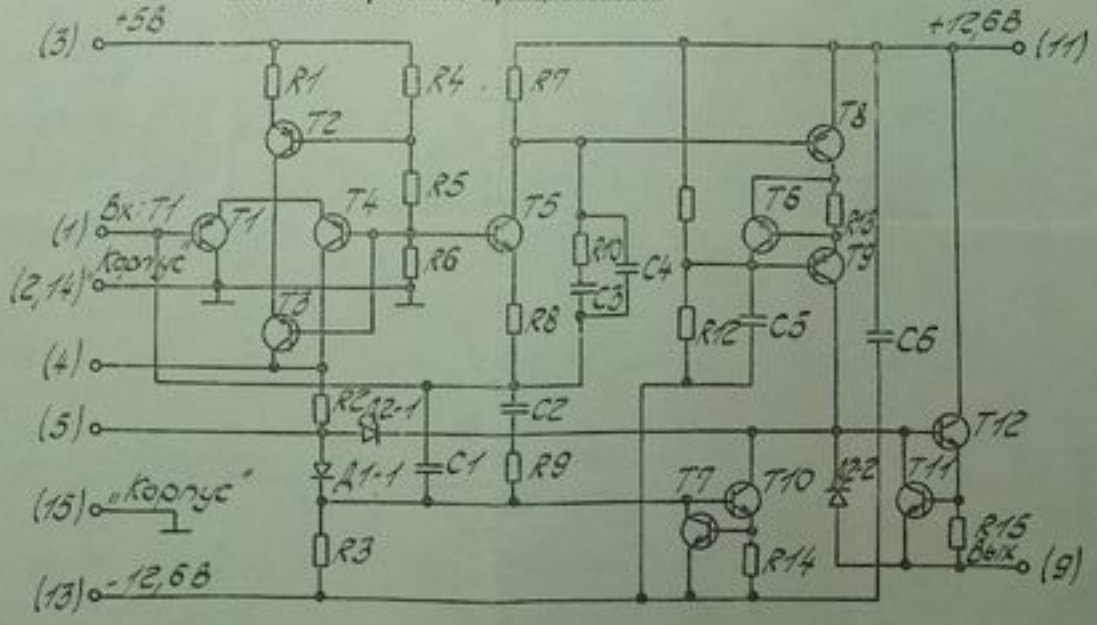
Схема электрическая принципиальная